Spare Parts / Ersatzteile / Pièces de recharge / Pezzi di Ricambio / Piezas de requesto / Parte de reposição / Reserveonderdelen / Reservdelar / Reservedeler / Varaosat / Vraosat / Varahlutir / Ανταλλακτικά / Yedek Parçalar / Náhradní díly / Náhradné diely / Nadomestni deli / Резервни части / Запчасти / Części Zapasowe / Piese de schimb / Rendelhető alkatrészek / Запасні частини / Reservni delovi / Резервни делови / Резервни делови / Atsarginių dalių / Tellitavad varuosad / Rezervju daļu

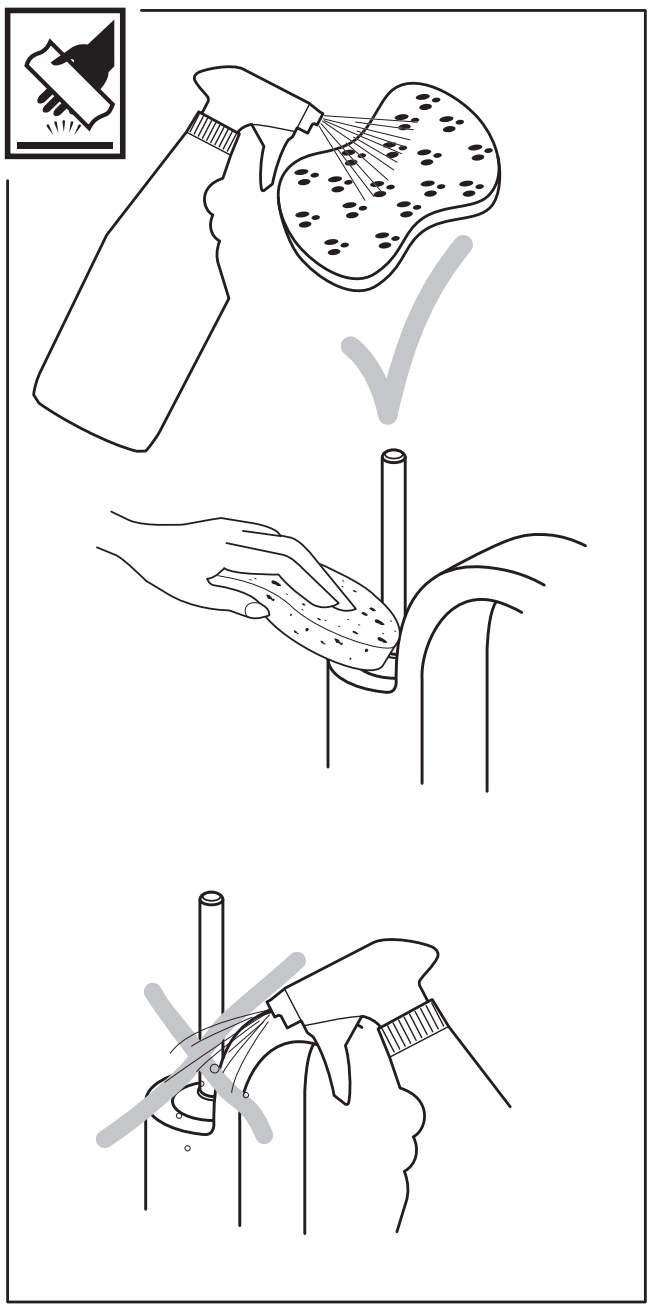

Pos.	Part No.
2	A 962 294 NU
3	A 960 201 AA
4	A 860 601 NU
5	A 860 602 AA
6	A 961 268 NU
8	A 961 205 NU
9	A 960 017 NU
10	A 961 205 NU
11	A 962 105 NU*
13	A 860 607 NU
18	A 960 093 NU*
19	A 963 600 NU
20	A 860 615 NU
21	A 960 681 NU

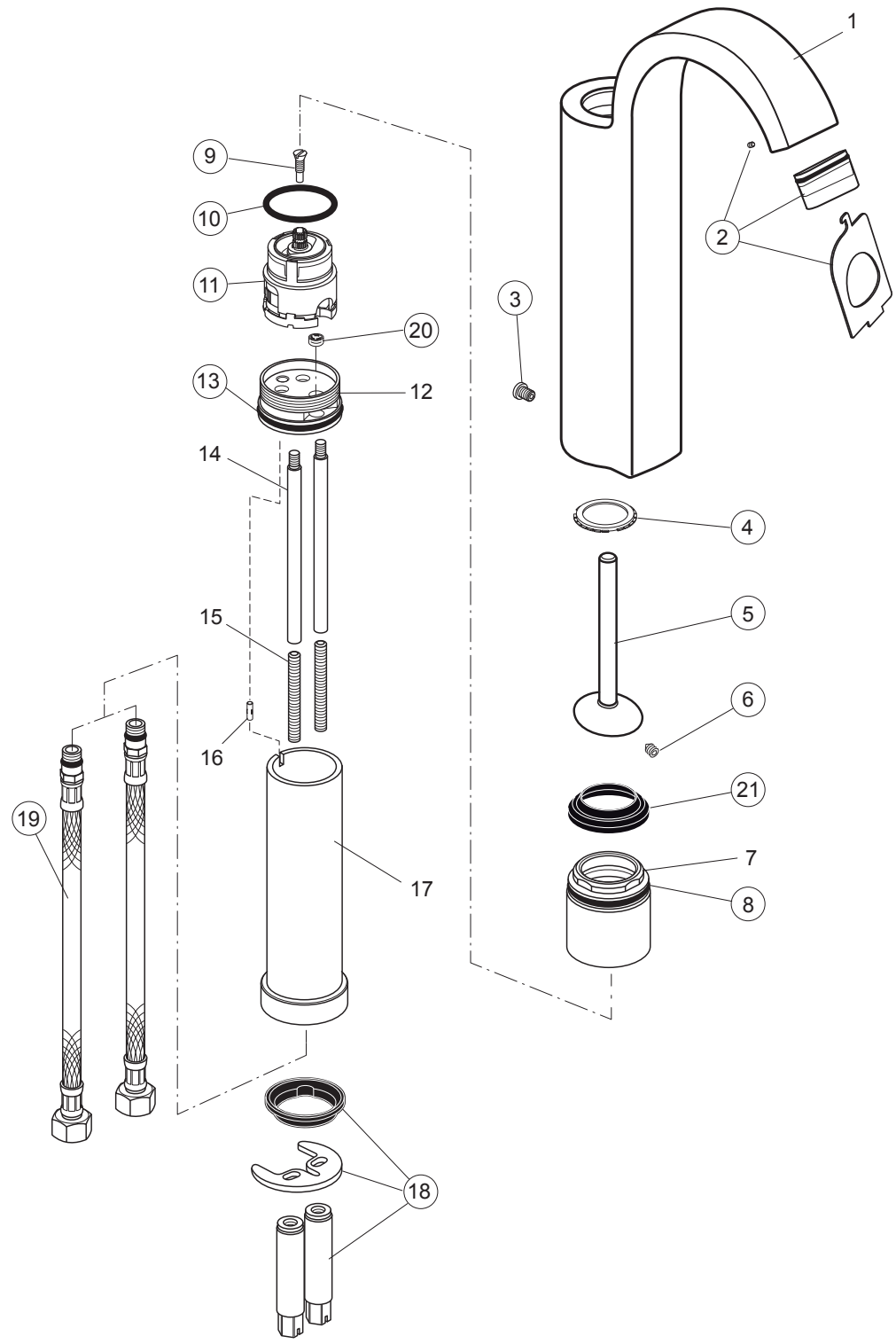

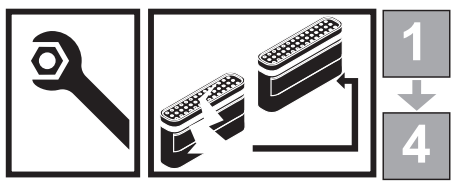

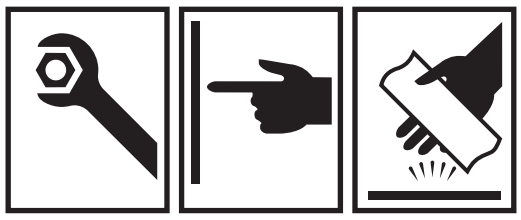

sottini

MAZARO

A 6472 ..

0116 / A 868 081
(+ A 866 385)
Made in Germany

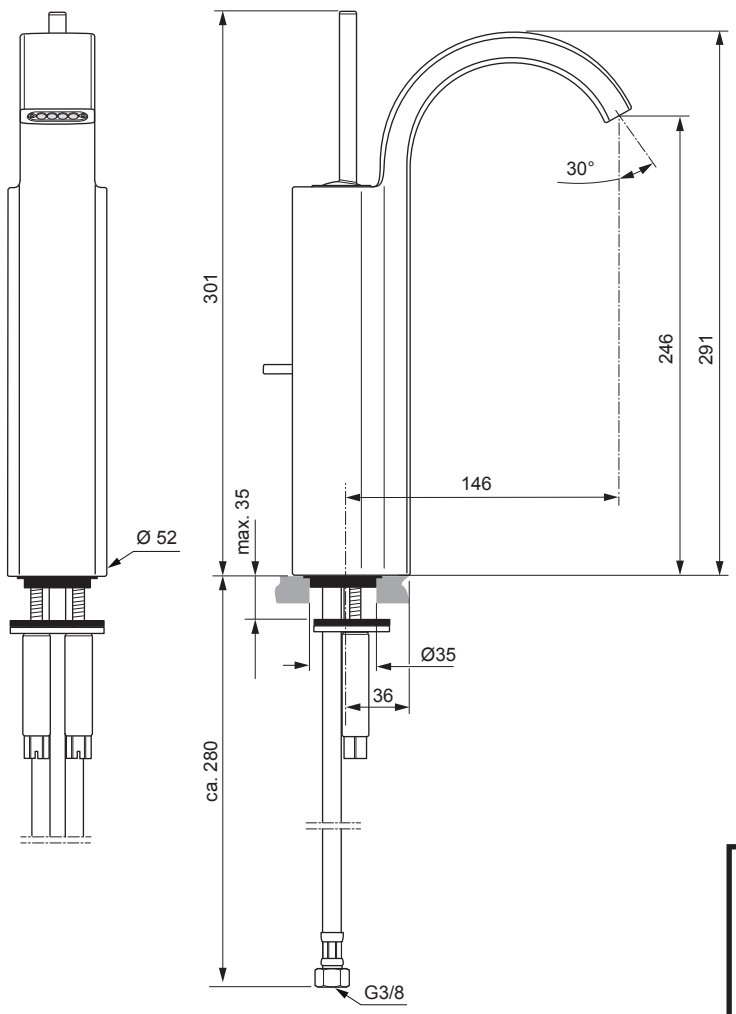

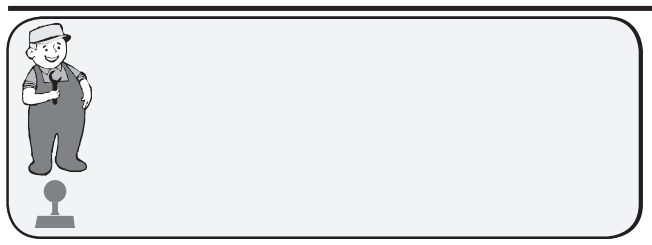

Ideal Standard International NV
Corporate Village - Gent Building
Da Vincilaan 2
1935 Zaventem
Belgium

www.idealstandardinternational.com

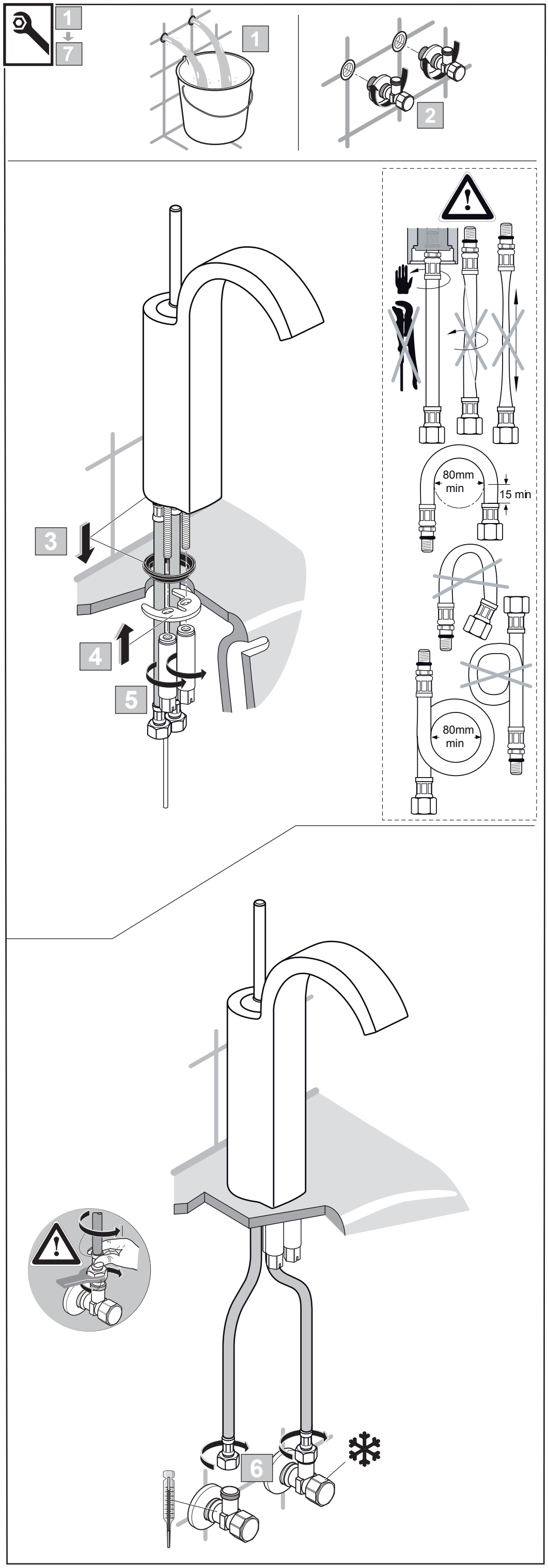

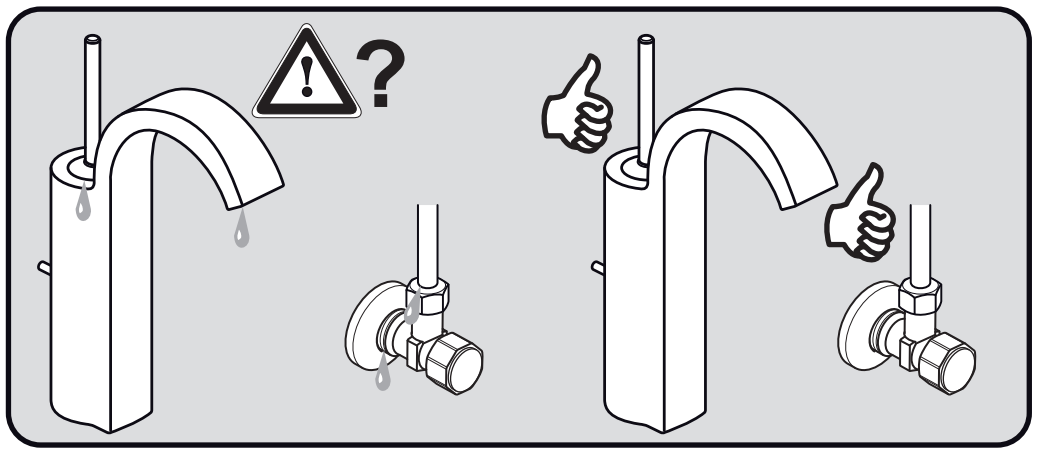

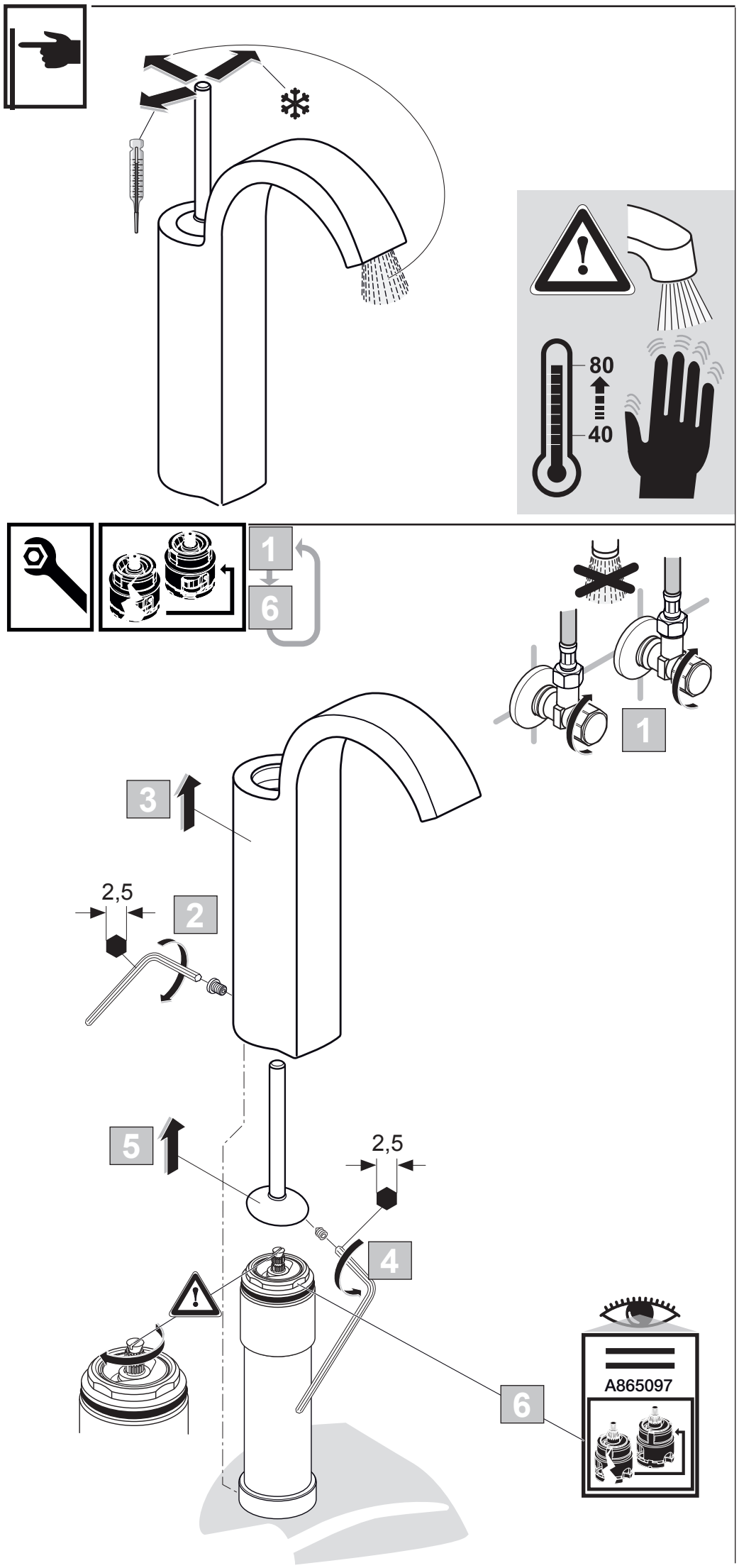

P	bar	0,5 MAX. 10	1 5	Q (3 bar)
T	°C	MAX. 80	40 65	l/min 6