Spare Parts / Ersatzteile / Pièces de recharge / Pezzi di Ricambio / Piezas de requesto / Parte de reposição / Reserveonderdelen / Reservdelar / Reservedeler / Varaosat / Vraosat / Varahlutir / Ανταλλακτικά / Yedek Parçalar / Náhradní díly / Náhradné diely / Nadomestni deli / Резервни части / Запчасти / Części Zapasowe / Piese de schimb / Rendelhető alkatrészek / Запасні частини / Reservni delovi / Резервни делови / Резервни делови / Atsarginių dalių / Tellitavad varuosad / Rezervju daļu

Pos.	Part No.
1	A 861 036 AA
2	A 860 603 NU
3	A 960 396 AA
4	A 961 485 AA
5	A 961 667 NU
6	N 960 019 AA
7	A 963 372 NU
8	A 962 715 NU
9	A 860 621 NU
11	F 960 985 NU
12	A 960 331 NU
17	B 960 167 AA
18	B 960 486 AA
20	A 963 181 NU
22	A 861 140 NU
24	N 960 006 NU
25	A 961 667 NU
28	A 962 530 NU
30	A 960 242 NU
33	A 962 041 NU
34	A 3306 AA
35	F 960 900 AA
36	B 961 093 NU

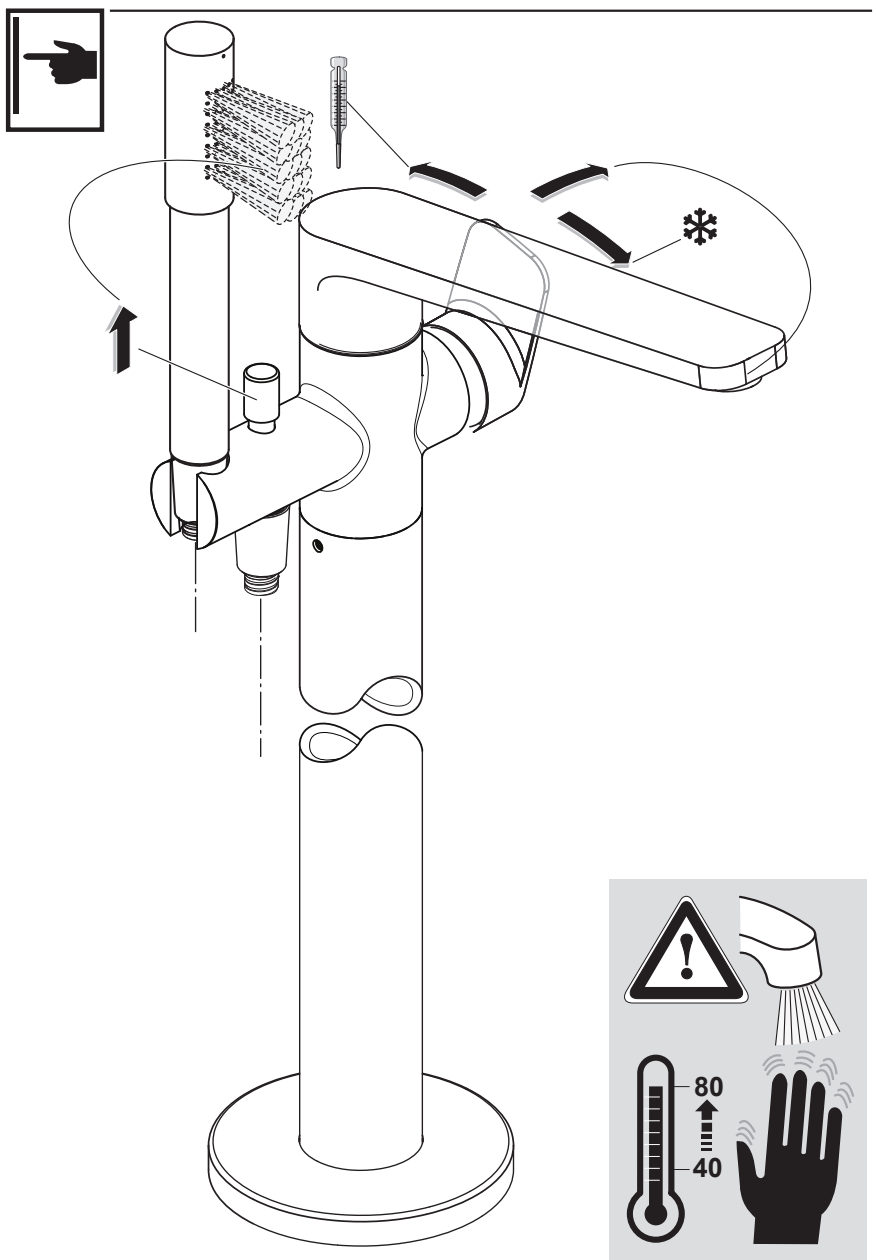

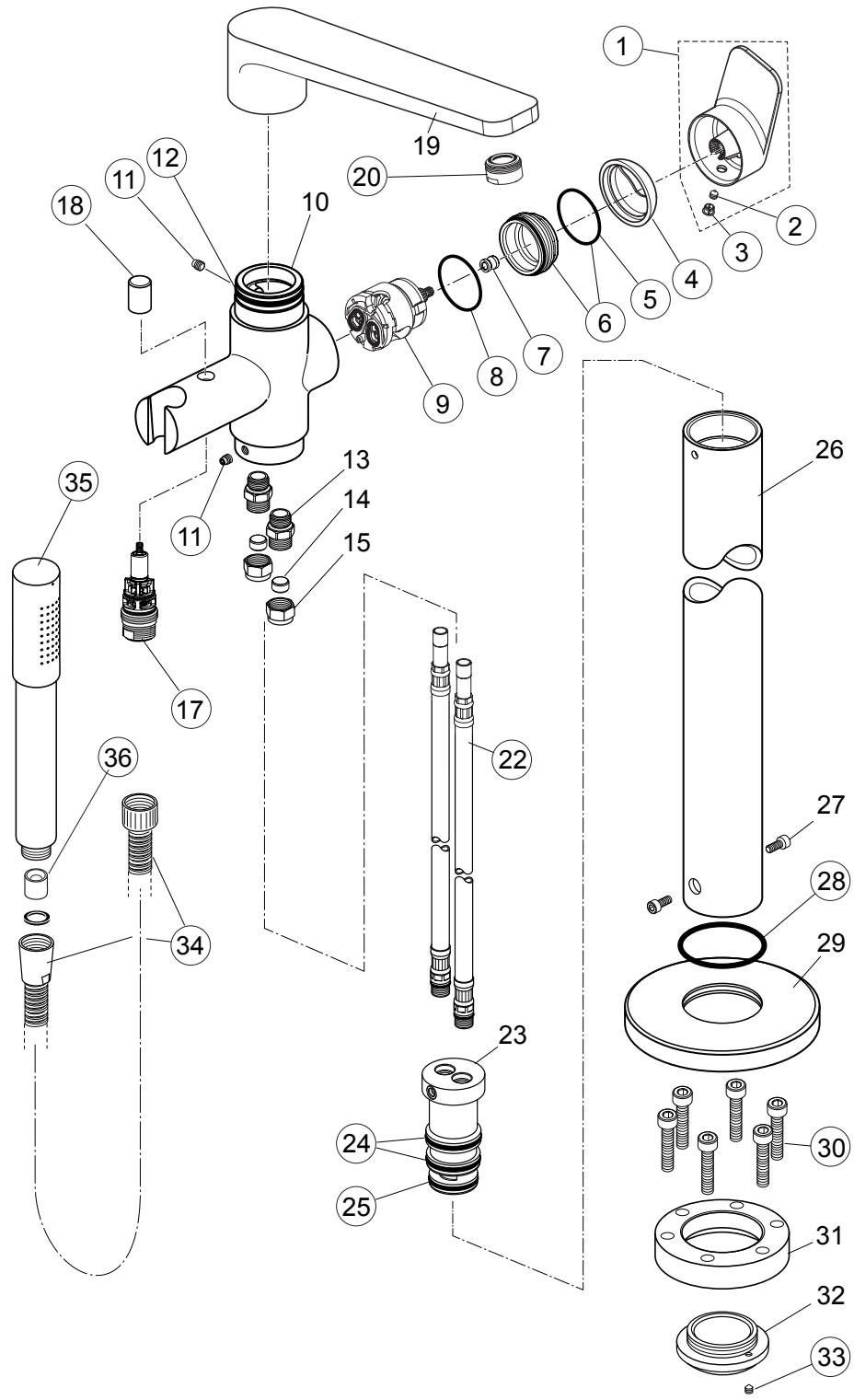

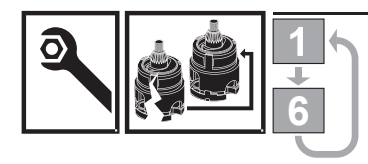

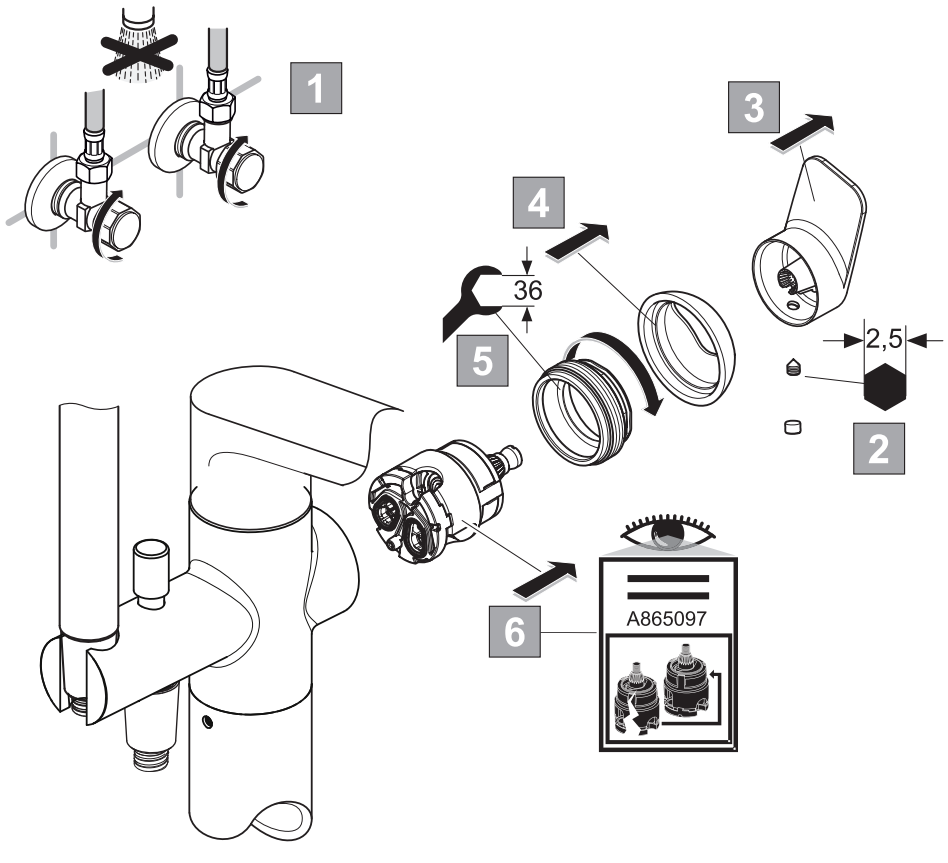

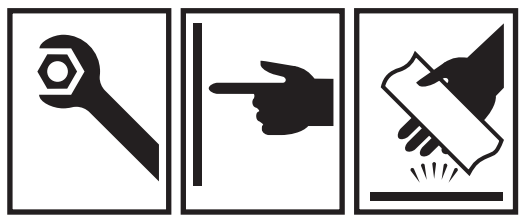

sottini

TURANO

A 6634 ..

0716 / A 868 136
(+ A 866 385)
Made in Germany

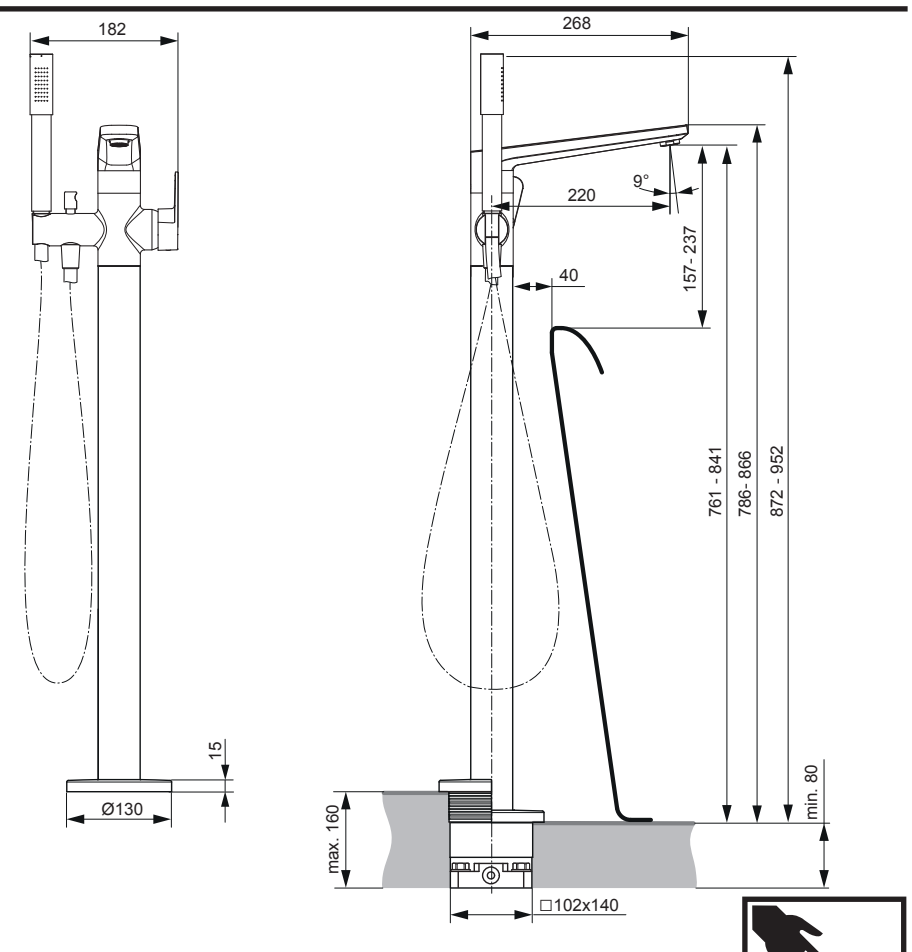

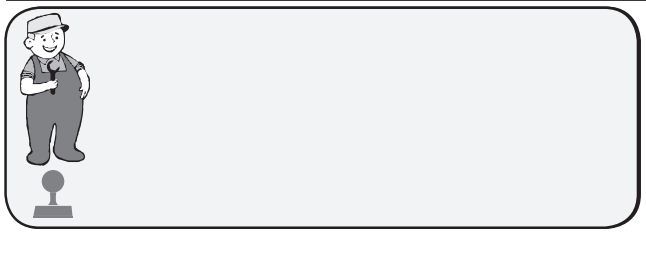

Ideal Standard International NV
Corporate Village - Gent Building
Da Vincilaan 2
1935 Zaventem
Belgium

www.idealstandardinternational.com

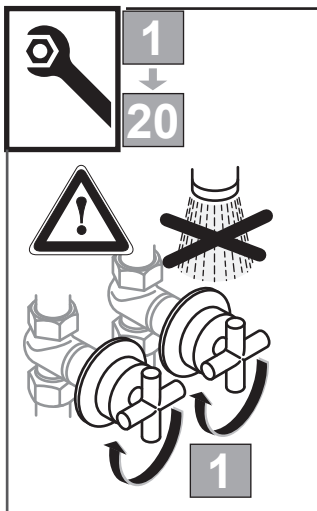
1
20
1

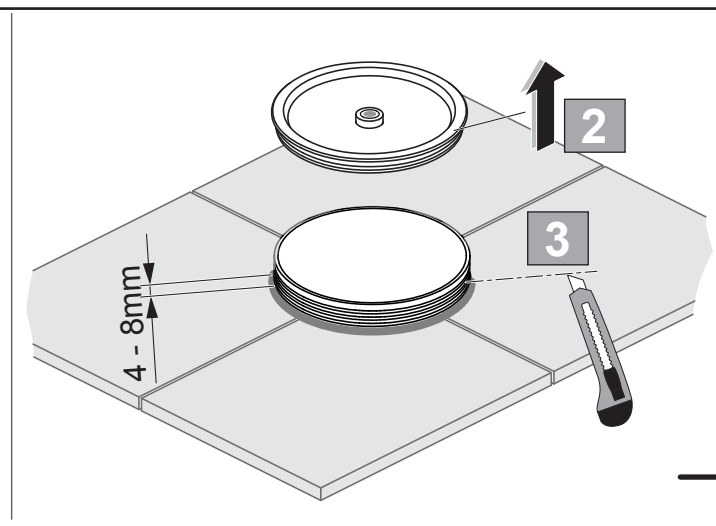
2
3
4 - 8mm

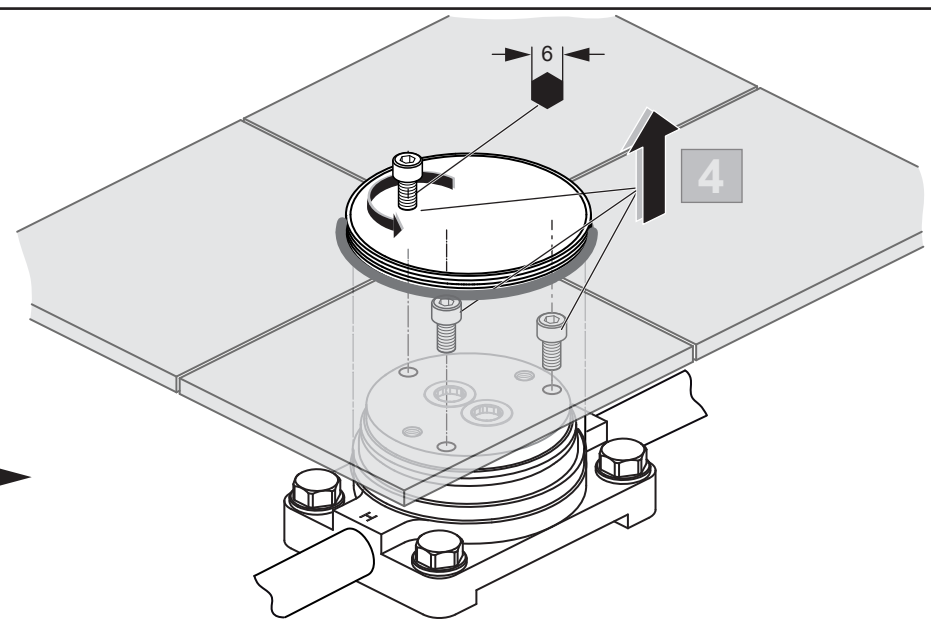
6
4

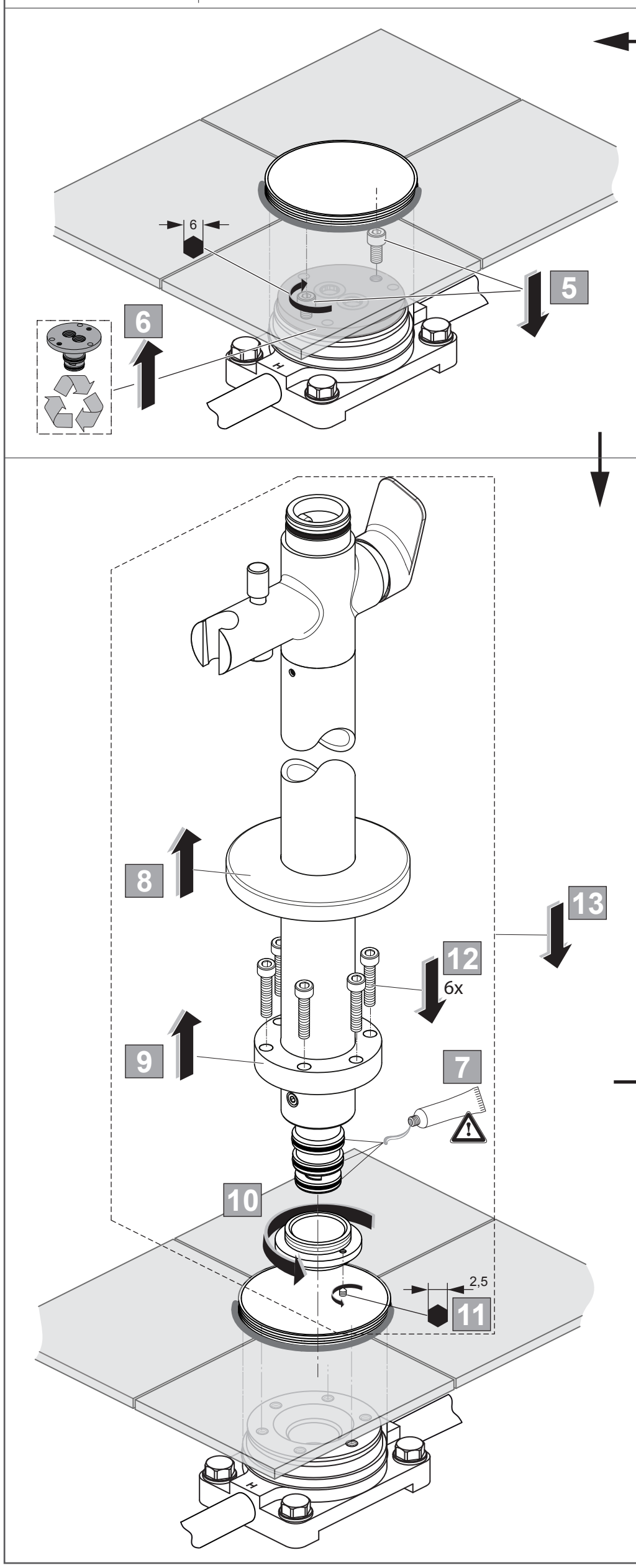
6
5
6
8
13
12
6x
9
7
10
2,5
11

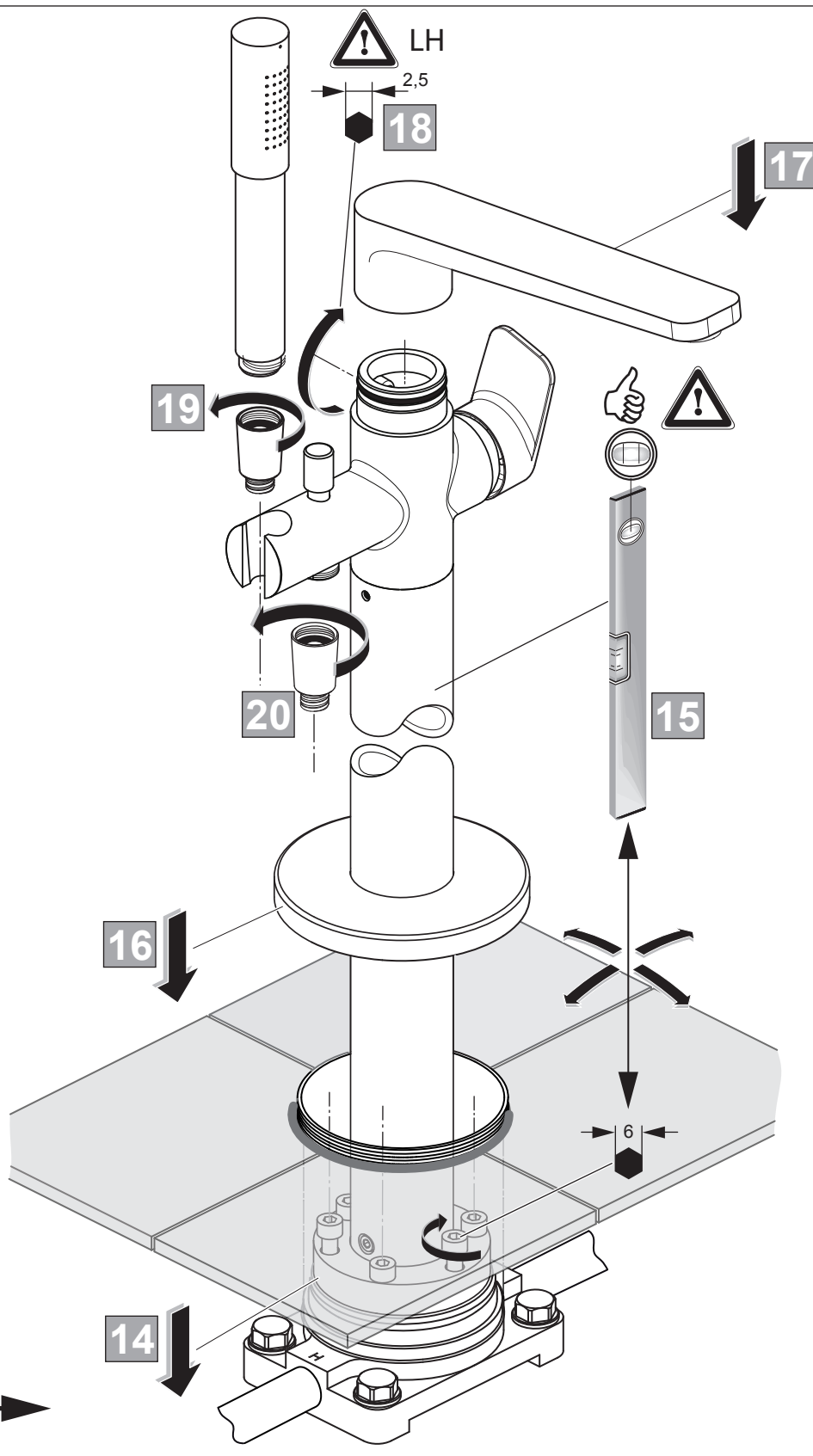
LH
2,5
18
17
19
20
15
16
6
14

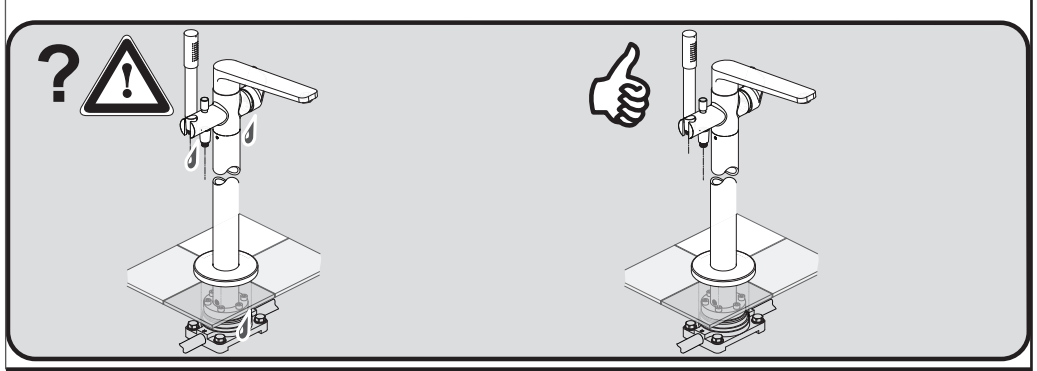
?

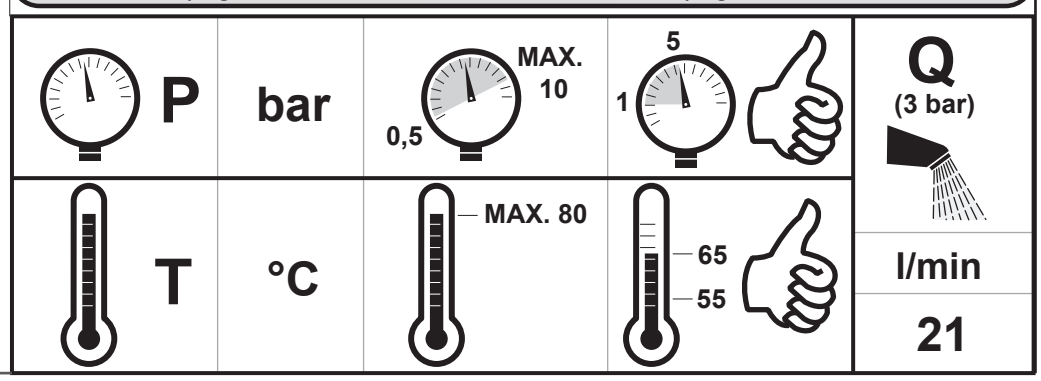
P
bar
MAX.
10
0,5
5
1
T
°C
MAX. 80
65
55
Q
(3 bar)
l/min
21