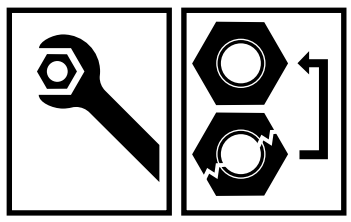

Ordering spares / Ersatzteil - Regelung / Pièces de rechange / Parti di ricambio / Lista de recambios / Onderdelen bestellen (NL/B) **/ Κωδικοί Ανταλλακτικών / Bestilling af reservedele / Beställning av reservdelar / Bestilling av reservedeler / Резервни части / Запчасти / Części zapasowe / Piese de schimb / Rendelhető alkatrészek / Запасні частини / Резервни делови / Резервни делови / Atsarginių dalių / Tellitavad varuosad / Rezerves daļas / Náhradní díly / Náhradné diely / Yedek parça siparişi / Nadomestni deli**

XX = AA, AD, ...

1 - B 961752 XX
1a - B 961754 XX
2 - A 861446 NU
3 - A 861243 NU - LH
3a - A 861244 NU - RH
4 - B 960389 NU
5 - A 964520 NU
6 - B 961770 XX
7 - B 960500 NU
8 - A 962499 NU

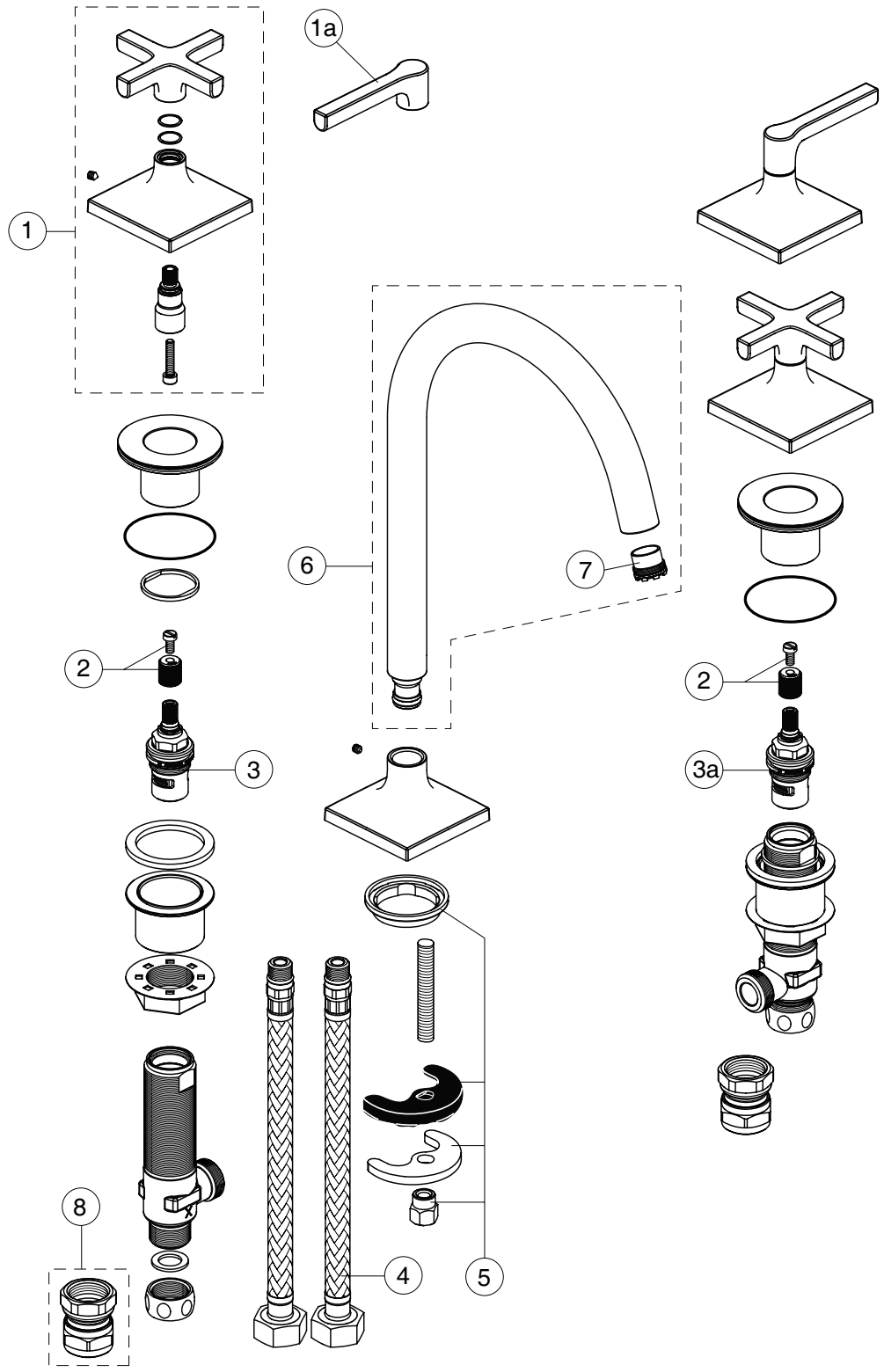

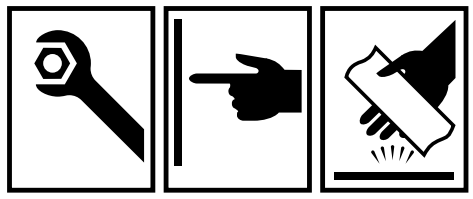

Ideal Standard

JOY NEO

01.2022 / B565166

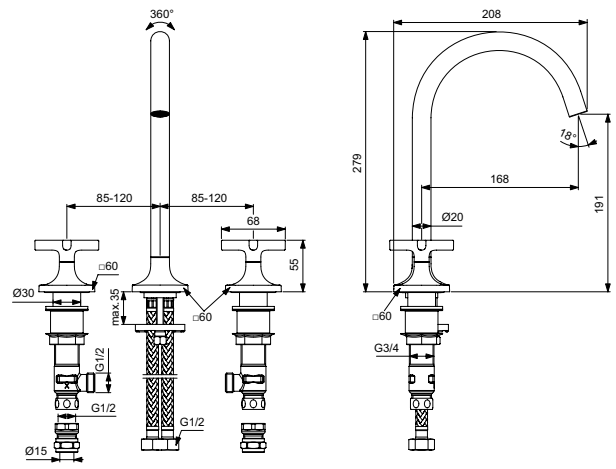

B D171 ..

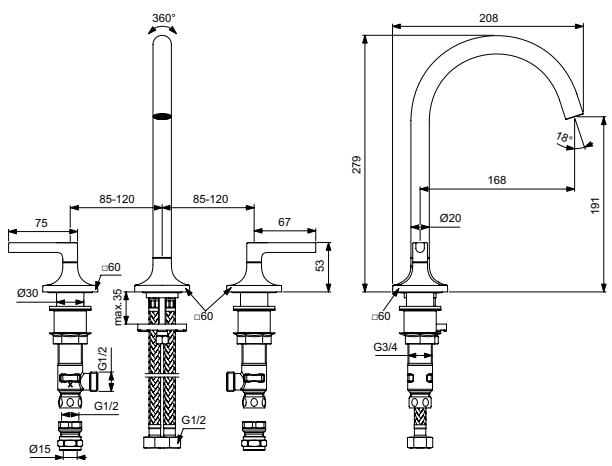

B D172 ..

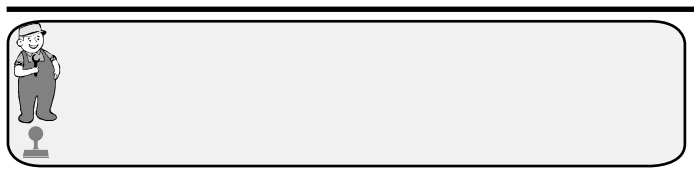

Ideal Standard International NV
Corporate Village – Gent Building
Da Vincilaan 2
1935 Zaventem
Belgium
http://www.idealstandardinternational.com

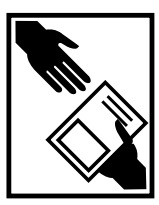

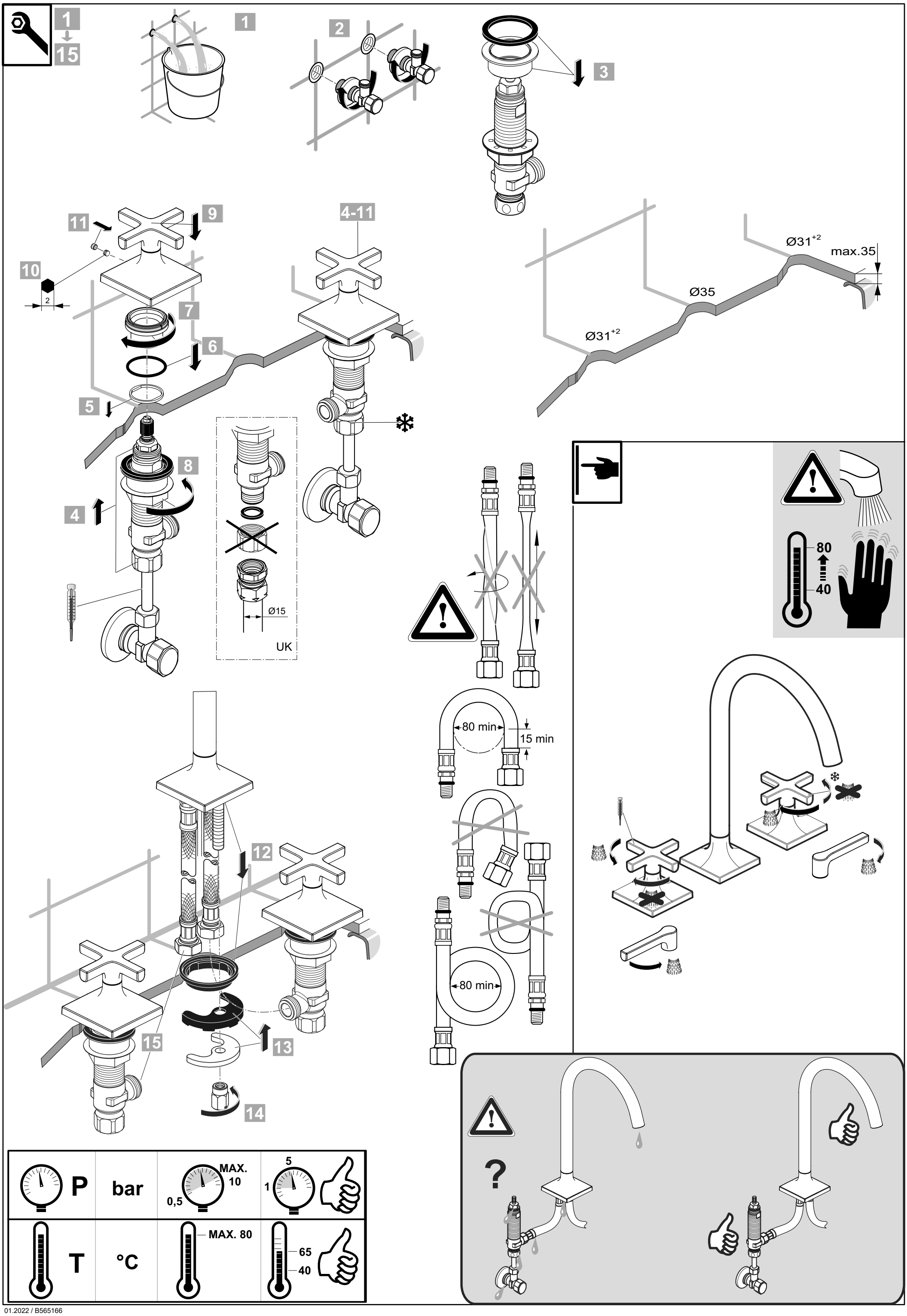
1
15
1
2
3
11
9
4-11
10
2
7
6
5
8
4
Ø15
UK
Ø31+2
max.35
Ø35
Ø31+2
80
40
80 min
15 min
80 min
12
15
13
14
P
bar
0,5
MAX.
10
5
1
T
°C
MAX. 80
65
40
?